SICE
AUTOMOTIVE EQUIPMENT

ALINEADOR DE RUEDAS 3D
A 92 E Smart

LA ALINEACIÓN RUEDAS PARA TODOS
RÁPIDO, PRECISO Y MUY FIABLE



NOVEDAD

- Sistema de movimiento de cámaras integrado con accionamiento manual;
- Preparación para monitor adicional o impresora A4;
- Preparación para carro;
- Soporte de soportes integrado;
- Componentes de alta calidad y diseño moderno;
- Nuevo software fácil de usar para una alineación precisa y rápida;
- Visualización de datos hasta 0,01°;
- Funcionamiento intuitivo con dos botones y tutorial de fácil acceso;
- Fácil acceso a todos los valores de ajuste;
- Soporte de sensores de 11" a 26" (con adaptador);

ALINEADOR DE RUEDAS 3D
A 92 E Smart



FÁCIL DE USAR

Diseño simple con iconos Sice:
Sencillos y eficientes, fáciles de aprender, de selección rápida.

ASA

Para mover el haz de las cámaras.
Movimiento rápido y preciso.



TARGET LIGERO DE ALTA RESOLUCIÓN

Se puede separar de la garra y es compatible con todas las garras del catálogo. Filtro infrarrojo delantero para una elevada inmunidad a los reflejos solares.

CÁMARA DE CALIDAD SUPERIOR

Cámara HI-Q de alta resolución de última generación
Para visión artificial. Indicaciones operativas luminosas gracias al panel gráfico integrado.
Medición en diferencia: Cada adquisición se elabora de manera diferencial a partir de dos imágenes consecutivas, para eliminar los problemas de medición en condiciones críticas de luz solar o reflejos de luz



UNIDAD PRINCIPAL

Con mini pc i ntegrado y mesa de trabajo



GARRAS DE 10" A 26"

Con adaptador (opcionales).

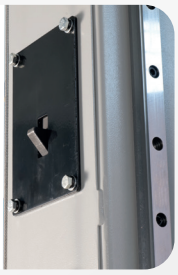

DESBLOQUEO SEGUROS

Pedal de desbloqueo de los seguros del camera mover.

NUEVO MECANISMO ELEVADOR INTEGRADO Y SISTEMA DE SEGURIDAD DE ACCIONAMIENTO MANUAL RÁPIDO Y FÁCIL

El kit de movimiento cámara permite al operador trabajar desde el foso hasta más de 2 metros de altura. Sistema de seguridad integrado, con desbloqueo rápido de los seguros mediante pedal.

ALINEADOR DE RUEDAS 3D
A 92 E Smart

NUEVO SOFTWARE
PARA EL PROFESIONAL DE LA ALINEACIÓN

Nueva interfaz gráfica moderna y profesional alineación. Mejorada con **nuevas funciones**, como la barra de progreso inferior, el **práctico menú** de selección vertical desplegable y una visibilidad superior de los datos en la zona operativa. Además, cuenta con **útiles iconos de selección rápida** de las funciones más comunes y procedimientos guiados simples con instrucciones claras para los operadores menos expertos. El procedimiento se puede personalizar totalmente con una base de datos que se actualiza y completa continuamente.

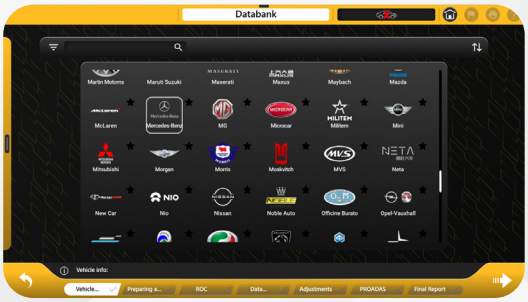





- Sistema operativo Windows IoT multilingüe;
- Procedimientos simplificados;
- Extraordinaria base de datos internacional con más de 84.000 vehículos;
- Indicaciones gráficas en tiempo real;
- Base de datos del usuario para introducir o modificar los datos del vehículo;
- Calibrado en fábrica, solo requiere la verificación de la calibración durante la instalación
- Base de datos en disco duro;
- Base de datos del cliente para trabajos específicos, para guardar y recuperar todos los datos del cliente;
- A.I. Algoritmo inteligente, identifica los ángulos críticos, sugiere acciones correctivas y optimiza la compensación de los elementos no ajustables.

Con el servicio **CloudNext**, el software siempre se actualiza a la última versión disponible.

ALINEADOR COMPATIBLE CON PROADAS

El alineador es compatible con el sistema universal PROADAS, utilizado para calibrar los sistemas de asistencia a la conducción de los vehículos de nueva generación.

Mediante las cámaras del alineador es posible **alinear precisa y rápidamente el sistema para la calibración de la cámara y del radar a bordo del vehículo.**
Los fabricantes recomiendan realizar la calibración de los sistemas ADAS después de haber realizado la alineación del vehículo.

Para más información, consultar la sección productos PROADAS de nuestro sitio web

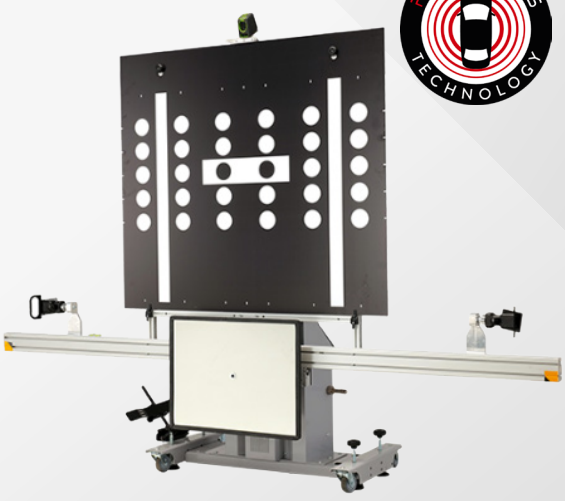

ALINEADOR DE RUEDAS 3D
A 92 E Smart

ACCESORIOS



8-34900011
Maleta con kit para calibración y control



8-34100020
Garras 10"-21" autocentrantes



8-34100021
Kit extensores de 26" para garras



8-33100204
Par de platos giratorios con par de topes



8-34900072
Aligner Trolley. Para utilizar el alineador de ruedas en elevadores diferentes o en modo drive thru



8-21120005
Impresora de inyección de tinta A4

Para más información consultar el catálogo accesorios completo

DOTACIÓN



DIMENSIONES

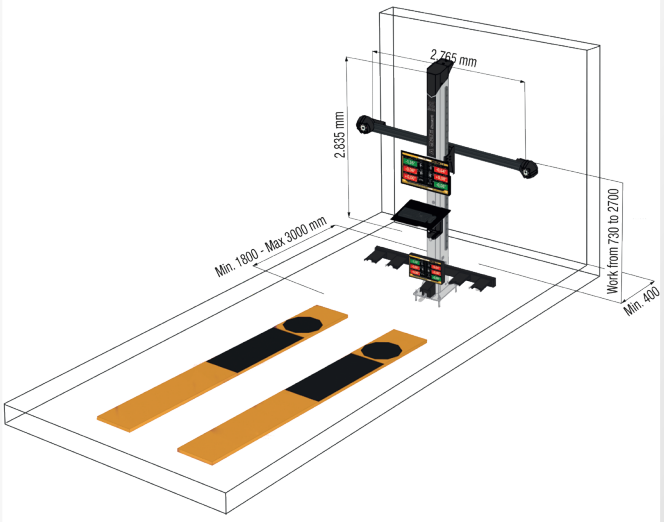

DATOS TÉCNICOS

Convergencia total	± 20°
Semiconvergencia	± 10°
Ángulo de caída	± 10°
Incidencia	± 30°
Perno fundido	± 30°
Set back	± 22°
Ángulo de impulsión	± 10°
Diferencia de viraje	± 20°

ALIMENTACIÓN

Tensión de alimentación	115/230Vac - 50/60Hz - 1 Ph
Consumo de corriente	500 W
Resolución total de la cámara	2x(3088×2064)= 12,7 MP

Las fotografías, características y datos técnicos no son vinculantes y pueden modificarse sin previo aviso

SICE AUTOMOTIVE EQUIPMENT
www.sice.it

Sice es una marca del grupo Nexion
Via Strada Statale 468, 9 - 42015 Correggio (RE)
Via Modena, 34 - 42015 Correggio (RE)
+39 0522 693640 | sice@sice.it

Cod. DPSC000859_06-2026