SICE
AUTOMOTIVE EQUIPMENT

CONTRÔLEUR DE GÉOMÉTRIE 3D
A 92 E Smart

LE CONTRÔLEUR DE GÉOMÉTRIE POUR TOUS
RAPIDE, PRÉCIS ET EXTRÊMEMENT FIABLE



NOUVEAUTÉ

- Système de déplacement des caméras intégré, avec commande manuelle;
- Prédisposition pour moniteur supplémentaire ou pour imprimante A4;
- Prédisposition pour chariot;
- Support de supports intégré;
- Composants de haute qualité et design moderne;
- Nouveau logiciel facile à utiliser pour un alignement précis et rapide;
- Affichage des données jusqu'à 0,01°;
- Fonctionnement intuitif à deux boutons avec tutoriel facilement accessible;
- Accès facile à toutes les valeurs de réglage;
- Support capteurs de 11" à 26" (avec adaptateur);

CONTRÔLEUR DE GÉOMÉTRIE 3D
A 92 E Smart



SIMPLE A UTILISER

Graphique simple avec icônes Sice: simple et efficace, facile à assimiler, rapide à sélectionner.

POIGNÉE

pour le maniement du bras caméras. Mouvement rapide et précis.



CIBLE LEGERE A HAUTE RESOLUTION

Amovible de l'étrier, compatible avec tous les étriers Sice.
Filtre infrarouge avant offrant une grande immunité aux réflexions solaires

CAMÉRA DE QUALITÉ SUPÉRIEURE

Caméra HI-Q à haute résolution de nouvelle génération. Pour la vision artificielle. Indications de fonctionnement lumineuses grâce au panneau.
Mesure par comparaison: Chaque saisie est élaborée de manière différentielle sur deux images consécutives afin d'éliminer les problèmes de mesure dans des conditions critiques d'éclairage naturel ou en présence de reflets de lumière.



UNITÉ PRINCIPALE

complète avec mini-PC intégré et plan de travail.



ÉTRIERS DE 10" À 26"

Avec adaptateur (en option).

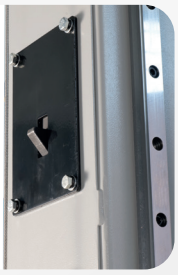

DÉVERROUILLAGE DISPOSITIFS DE SÉCURITÉ

Pédale de déverrouillage pour les dispositifs de sécurité du camera mover..

NOUVEAU DISPOSITIF DE LEVAGE INTÉGRÉ ET SYSTÈME DE SÉCURITÉ À COMMANDE MANUELLE RAPIDE ET FACILE

Le kit de mouvement de caméra permet à l'opérateur d'opérer au niveau de la fosse et jusqu'à 2 mètres de hauteur. Système de sécurité intégré, avec déverrouillage rapide des dispositifs de sécurité par pédale.

CONTRÔLEUR DE GÉOMÉTRIE 3D
A 92 E Smart

NOUVEAU LOGICIEL POUR LE PROFESSIONNEL DU CONTRÔLE DE LA GÉOMÉTRIE

Nouvelle interface graphique moderne et professionnelle spécialement conçue pour les spécialistes du contrôle de la géométrie. Dotée de **nouvelles fonctionnalités**, telles qu'une barre de progression inférieure, un **menu de sélection** déroulant vertical pratique et une plus grande visibilité des données dans la zone de travail. Il existe également des **icônes pratiques pour la sélection rapide** des fonctions les plus courantes et des procédures guidées simples avec des instructions claires pour les opérateurs moins expérimentés. La procédure est entièrement personnalisable avec une banque de données complète et à jour.

- Système d'exploitation windows iot multilingue;
- Procédures conviviales;
- Excellente banque de données internationale avec plus de 84 000 voitures;
- Indications graphiques en temps réel;
- Banque de données utilisateur pour la saisie ou la modification des données de la voiture;
- Calibré en usine, nécessite uniquement une vérification de la calibration lors de l'installation;
- Banque de données sur disque dur;
- Banque de données du client pour des travaux spécifiques, pour rappeler et stocker toutes les données concernant le client;
- A.i. algorithme intelligent identifie les angles critiques,
- Suggère les actions correctives et optimise la compensation des éléments non réglables.

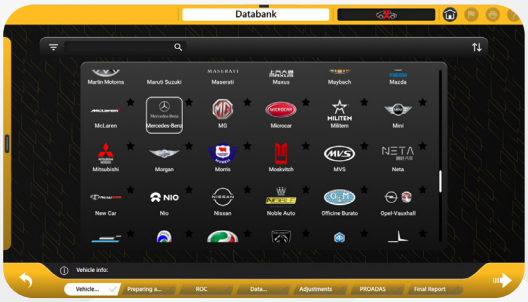



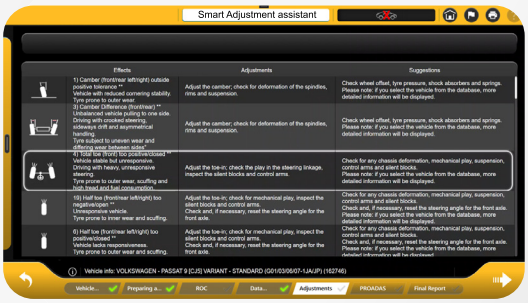

Avec le service **Cloudnext**, le logiciel est toujours mis à jour avec la dernière version disponible

CONTRÔLEUR DE GÉOMÉTRIE COMPATIBLE AVEC PROADAS

Le contrôleur de géométrie est compatible avec le système universel **PROADAS** utilisé pour l'étalonnage des systèmes d'assistance à la conduite équipant les voitures de dernière génération.

Grâce aux caméras du contrôleur de géométrie, il est possible **d'aligner de manière précise et rapide le système d'étalonnage de la caméra et du radar à bord de la voiture**. Les constructeurs recommandent d'effectuer l'étalonnage des systèmes ADAS suite à l'alignement de la voiture.

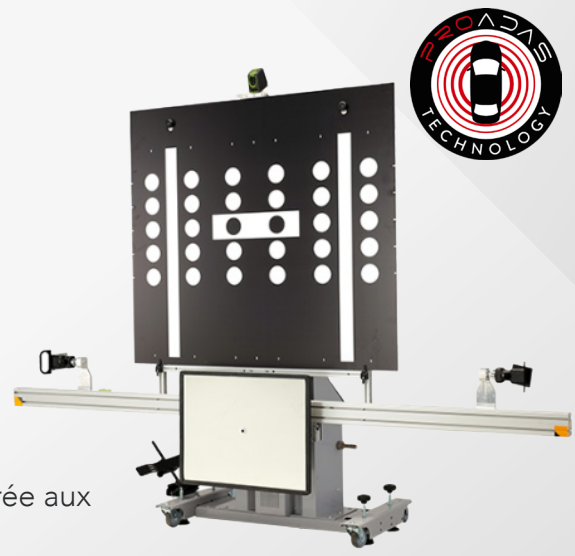

Pour obtenir plus d'informations, consultez la section consacrée aux produits PROADAS de notre site.

CONTRÔLEUR DE GÉOMÉTRIE 3D
A 92 E Smart

ACCESSOIRES



8-34900011
Mallette avec kit d'étalonnage et vérification



8-34100020
Étriers 10-21" autocentrants



8-34100021
Kit extenseurs à 26" pour étriers



8-33100204
Paire de plateaux pivotants avec paire de tampons



8-34900072
Chariot pour contrôleur de géométrie Aligner trolley. Pour utiliser le contrôleur de géométrie sur des ponts élévateurs différents ou en mode dynamique.



8-21120005
Imprimante Inkjet A4

Pour de plus amples informations, se référer au catalogue complet des accessoires

DONNÉES TECHNIQUES

Parallélisme total	± 20°
Semi-parallélisme	± 10°
Carrossage	± 10°
Angle de chasse	± 30°
Pivot de fusée	± 30°
Désaxement	± 22°
Angle de poussée	± 10°
Différence de braquage	± 20°

DOTATION



ENCOMBREMENTS

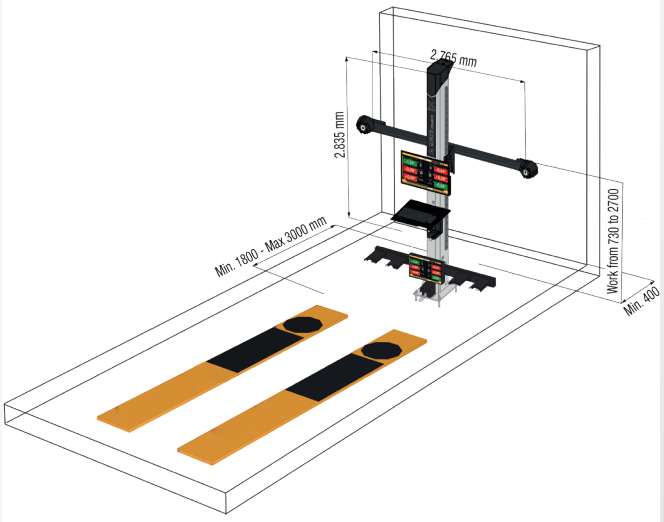

DONNÉES TECHNIQUES

Tension d'alimentation	115/230Vac - 50/60Hz - 1 Ph
Consommation de courant	500 W
Résolution totale des caméras	2x(3088×2064)= 12,7 MP

Les photographies, caractéristiques et données techniques ne sont pas contractuelles et peuvent être modifiées sans préavis.

SICE est une marque du groupe Nexion
Via Strada Statale 468, 9 - 42015 Correggio (RE)
Via Modena, 34 - 42015 Correggio (RE)
+39 0522 693640 | sice@sice.it
www.sice.it

Cod. DPSC000857_06-2026