SICE
AUTOMOTIVE EQUIPMENT

ASSETTO RUOTE 3D
A 92 E Smart

L'ASSETTO RUOTE PER TUTTI
RAPIDO, PRECISO ED ESTREMAMENTE AFFIDABILE



NOVITÀ

- **Sistema di movimentazione delle telecamere integrato, con azionamento manuale;**
- Predisposizione per monitor addizionale oppure per stampante A4;
- Predisposizione per **trolley;**
- Supporto staffe integrato;
- Componenti di **alta qualità e design moderno;**
- **Nuovo software di facile utilizzo per un allineamento preciso e rapido;**
- Visualizzazione di dati fino a **0,01°;**
- **Intuitivo funzionamento** a due tasti con tutorial facilmente accessibile;
- **Facile** accesso a tutti i valori di regolazione;
- Supporto sensore da **11" a 26"** (con adattatore);

ASSETTO RUOTE 3D
A 92 E Smart



SEMPLICE DA USARE

Grafica semplice con icone Sice:
Semplici ed efficienti, facili da imparare, veloci da selezionare.

MANIGLIA

Per la **movimentazione del beam telecamere**.
Movimento rapido e preciso.



TARGET LEGGERO AD ALTA RISOLUZIONE

Può essere staccato dalla staffa ed è compatibile con tutte le staffe a catalogo.
Filtro infrarosso anteriore per una elevata immunità ai riflessi solari.

TELECAMERA DI QUALITÀ SUPERIORE

Telecamera HI-Q ad alta risoluzione di ultima generazione per visione artificiale. Indicazioni operative luminose grazie al pannello sinottico integrato.
Misura in differenza: Ogni acquisizione viene elaborata in modo differenziale da due immagini consecutive per eliminare i problemi di misura in condizioni di illuminazione solare critiche oppure in presenza di riflessi luminosi.



UNITÁ PRINCIPALE

Completa di mini PC integrato e piano di lavoro



STAFFE DA 10" A 26"

Con adattatore (opzionale).

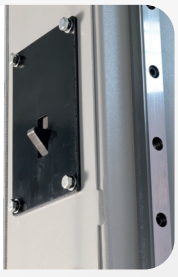

SBLOCCO SICURE

Pedale di sblocco per le sicure del camera mover.

NUOVO SOLLEVATORE INTEGRATO E SISTEMA DI SICUREZZA AD AZIONAMENTO MANUALE RAPIDO E FACILE

Il kit movimentazione telecamera consente all'operatore di lavorare dalla fossa fino a oltre 2 metri di altezza. Rapido e facile.
Sistema di sicurezza integrato, con sblocco veloce delle sicure tramite azionamento a pedale.

NUOVO SOFTWARE PER IL PROFESSIONISTA DELL'ASSETTO

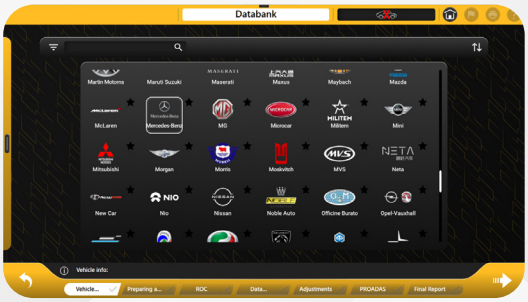





Nuova interfaccia grafica moderna e professionale appositamente sviluppata per lo specialista dell'assetto. Ricca di **nuove funzionalità**, come la barra di progressione inferiore, il **pratico menù** di selezione verticale a scomparsa e una maggior visibilità dei dati nella zona operativa. Sono inoltre presenti le **utili icone di selezione rapida** delle funzioni più comuni e procedure guidate semplici con istruzioni chiare per gli operatori meno esperti. La procedura è completamente personalizzabile con banca dati sempre aggiornata e completa.

- Sistema operativo **Windows IoT multilingua;**
- Procedure **user friendly:**
- Straordinaria banca dati internazionale con oltre **84.000 veicoli;**
- **Indicazioni grafiche** in tempo reale;
- **Banca dati utente** per inserimento o modifica dei dati del veicolo;
- **Calibrato in fabbrica**, richiede solo la verifica della calibrazione all'installazione;
- Banca dati su **disco rigido;**
- **Banca dati del cliente** per specifici lavori, per richiamare e memorizzare tutti i **dati relativi al cliente;**
- **A.I. Algoritmo Intelligente** individua gli angoli critici, suggerisce gli interventi correttivi e ottimizza le compensazioni degli elementi non regolabili.

Con il servizio **CloudNext**, il software è sempre aggiornato all'ultima release disponibile.

ASSETTO COMPATIBILE CON PROADAS

L'assetto è compatibile con il sistema universale **PROADAS** impiegato per la calibrazione dei sistemi di assistenza alla guida presenti sui veicoli di nuova generazione.

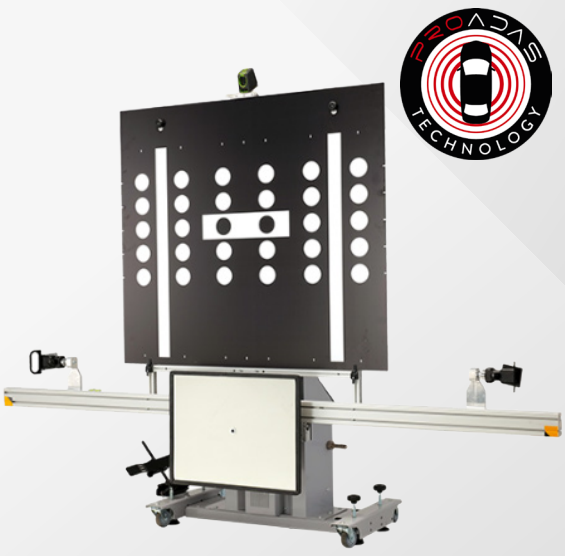

Attraverso le telecamere dell'assetto è possibile **allineare in modo preciso e veloce il sistema per la calibrazione della telecamera e radar a bordo veicolo**.
I costruttori raccomandano di eseguire la calibrazione dei sistemi ADAS dopo avere eseguito l'allineamento del veicolo.

Per maggiori informazioni visita la sezioni prodotti PROADAS nel nostro sito.

ASSETTO RUOTE 3D A 92 E Smart

ACCESSORI CONSIGLIATI



8-34900011
Valigetta con kit per calibrazione e verifica



8-34100020
Staffe 10"-21" autocentranti



8-34100021
Kit estensori a 26" per staffe



8-33100204
Piatti rotanti con tamponi



8-34900072
Aligner Trolley. Per utilizzare l'allineatore in ponti diversi oppure in modalità drive thru.



8-21120005
Stampante Inkjet A4

Per maggiori informazioni consultare il catalogo accessori completo

DOTAZIONE



INGOMBRI

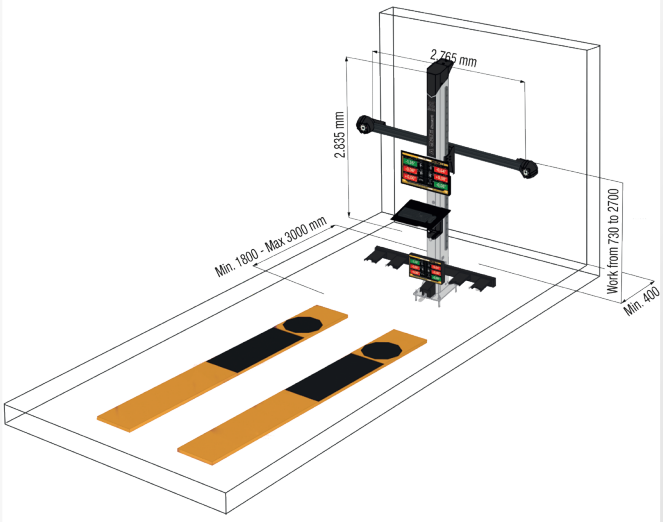

DATI TECNICI

Covergenza totale	± 20°
Semi convergenza	± 10°
Campanatura	± 10°
Incidenza	± 30°
Perno fuso	± 30°
Disassamento	± 22°
Angolo di spinta	± 10°
Differenza di sterzata	± 20°

ALIMENTAZIONE

Tensione di alimentazione	115/230Vac - 50/60Hz - 1 Ph
Consumo di corrente	500 W
Risoluzione totale telecamere	2x(3088×2064)= 12,7 MP

Fotografie, caratteristiche ed i dati tecnici non sono vincolanti, possono subire modifiche senza preavviso.

SICE AUTOMOTIVE EQUIPMENT
www.sice.it

SICE è un brand del gruppo Nexion
Via Strada Statale 468, 9 - 42015 Correggio (RE)
Sede operativa: Modena, 34 - 42015 Correggio (RE)
+39 0522 693640 | sice@sice.it
NUMERO VERDE ASSISTENZA ITALIA: 800 457661

Cod. DPSC000855_06-2026